| 版本 Rev. | 日期 Date | 变更文件号 ECN NO. | 变更内容 Revisions | 设计 By |
|---|---|---|---|---|
| V1.0 | 20.04.09 | | 初版 | 王洪松 |
| | | | | |

## Dimension: (Unit: mm)

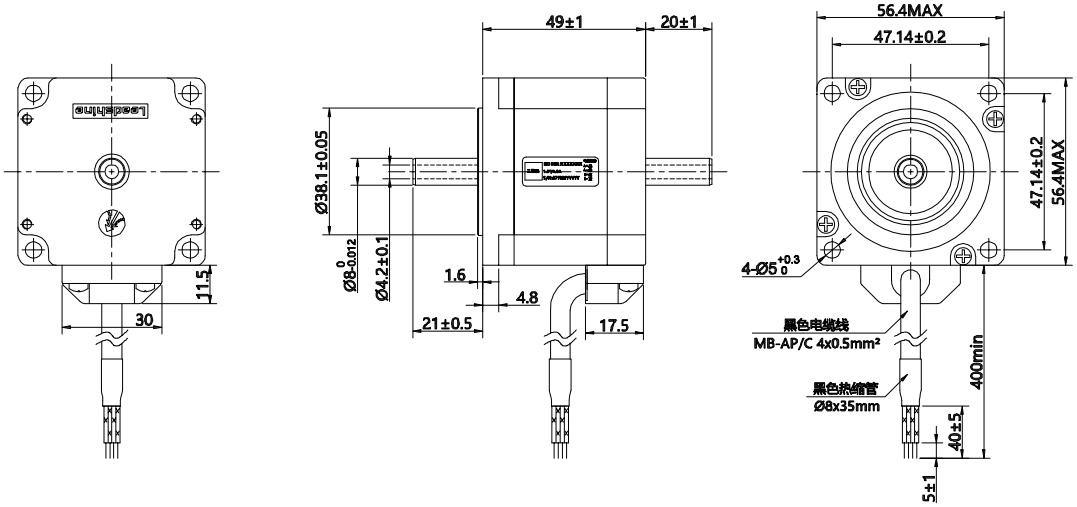


## Motor Connetions:

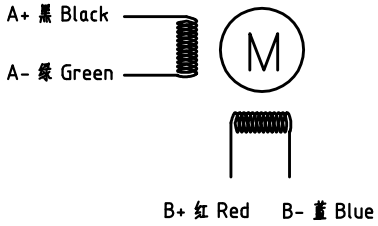


## Common Rating

| | |
|---|---|
| Step angle | 1.8° |
| Position accuracy | 1.8±0.9° |
| Dielectric strength | 500VAC 1min |
| Insulation resistance | 100MOhm(500VDC) |
| Insulation class | B |
| Temp rise(Max) | 80K |
| Radial play | Max.0.02mm(Load 450g) |
| Axial play | Max.0.08mm(Load 900g) |

## Specification:

| | |
|---|---|
| Current/phase | 4.0 A |
| Voltage | 1.9 V |
| DC Resistance/phase ±10% | 0.5 Ω |
| Inductance/phase ±20% | 1.5 mH |
| Holding torque | 1.2 N•M |
| Detent torque | 0.068 N•M |
| Inertia | 0.30 kg•cm² |
| Weight | |

| | | | | |
|---|---|---|---|---|
| 设计 Designed | 王洪松 | 日期 Date 2020.04.09 | 材料 Material | 深圳市雷赛智能控制股份有限公司 SHENZHEN LEADSHINE TECHNOLOGY CO., LTD. |
| 审核 Checked | 黄推建 | 2020.04.09 | 第一角画法 First Angle projection | 名称 Title 混合式步进电机 |
| 批准 Approved | 黄推建 | 2020.04.09 | 版本/版次 A/01; 比例 Scale; 阶段标记 Stage Mark | 57CM12C-ZK |
| 表单编号: Part No. | LS-MT-01-07A | | 共 1 张 第 1 张 Sheet 1 of 1 | 图号 DWG. NO. LS-57CM12C-ZK |