版本 Rev.	日期Date	变更文件号ECN NO.	变更内容 Revisions	设计 By
V1.0			新制作	王洪松

Dimension: (Unit: mm)

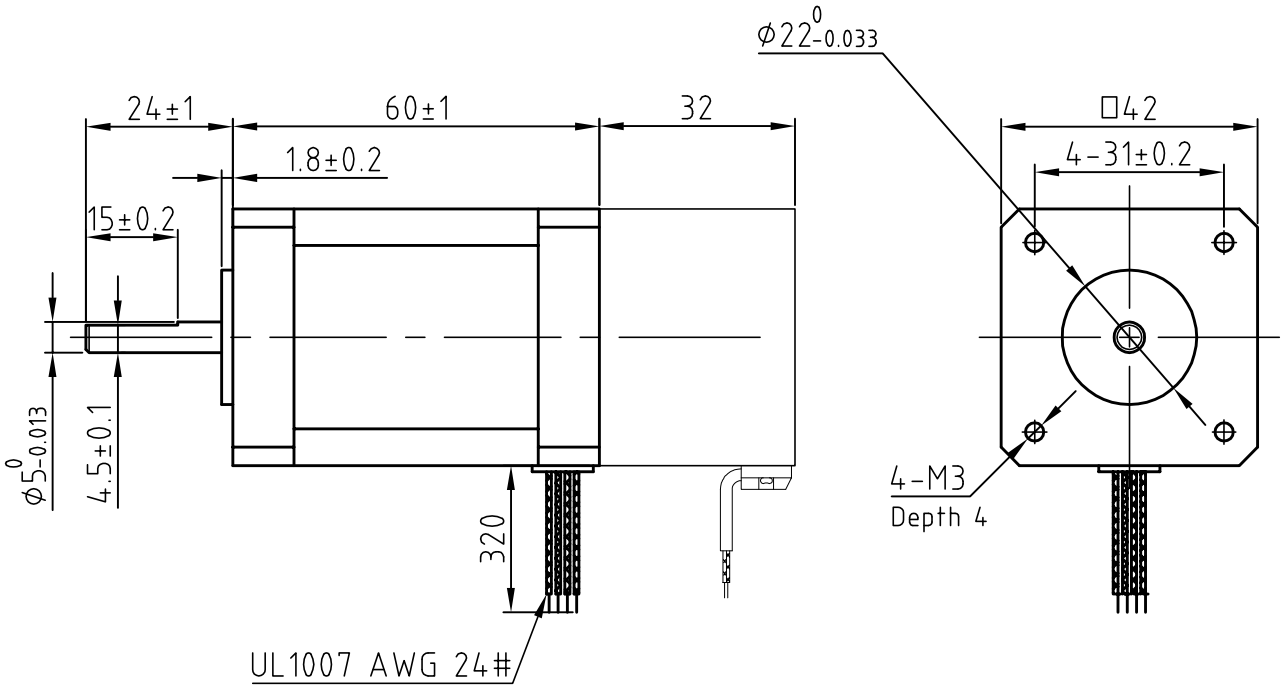

Motor Connetions:

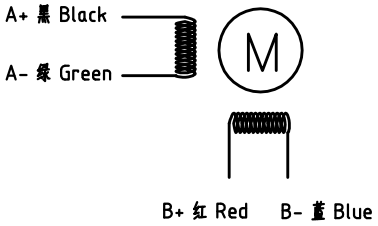

Brake Connections

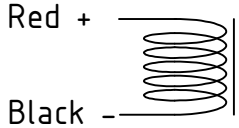

24V

Common Rating

Step angle	1.8°
Position accuracy	1.8±0.09°
Dielectric strength	500VAC 1min
Insulation resistance	100MOhm(500VDC)
Insulation class	B
Temp rise(Max)	80K
Radial play	Max.0.02mm(Load 450g)
Axial play	Max.0.08mm(Load 900g)

Specification:

Current/phase	2.0 A
Voltage	2.3 V
DC Resistance/phase ±10%	1.77Ω
Inductance/phase ±20%	4.0 mH
Holding torque	0.8 N•M
Inertia	0.072 kg•cm^2
Weight	0.5 kg

设计 Designed	王洪松	日期 Date 2018.10.19	材料 Material	深圳市雷赛智能控制股份有限公司 SHENZHEN LEADSHINE TECHNOLOGY CO., LTD.
审核 Checked	黄振宇	2018.10.19	第一角画法 First Angle projection	名称 Title 混合式步进电机
批准 Approved	黄振宇	2018.10.19	重量Weight A/01 / 比例 Scale / 阶段标记 Stage Mark	42CM08-BZ
料号 Part No. LS-MT-01-07A			共 1 张 第 1 张 Sheet 1 of 1	图号 DWG. NO. LS-42CM08-BZ